OCIEPLENIE ELEWACJI LOGGII "A"

Łączna ilość loggii w budynku - 60 szt

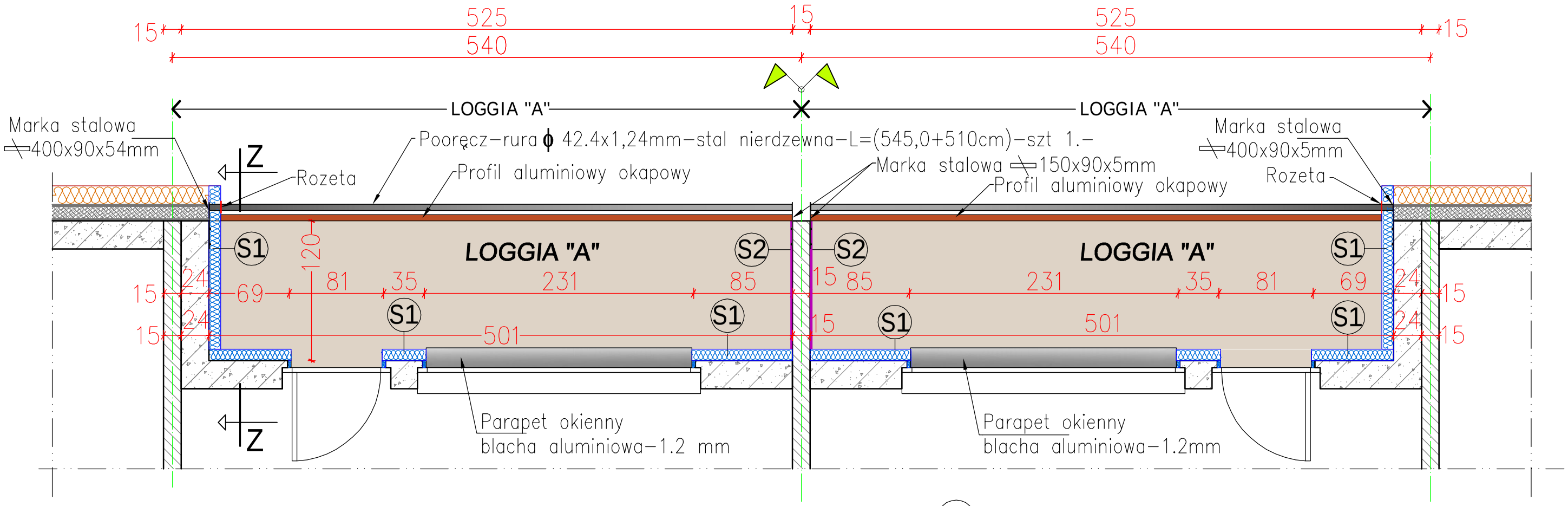

S1 Powierzchnie ścian wewnętrznych loggii ocieplanych

- likwidacja ocieplenia ścian z płyt "Suprema"
- przygotowanie podłoża – oczyszczenie, zmycie, uzupełnienie ubytków, wyrównanie ścian w zakresie koniecznym
- klej do płyt rezolowych
- płyty izolacyjne (rezolowe) gr.–10cm
- łączniki mechaniczne (2szt/mm)
- warstwa klejowa zbrojona z włókna szklanego
- grunt pod tynk
- tynk cienkowarstwowy–baranek 1,5 mm
- malowanie i kolorystyka–zgodnie z projektem kolorystyki Rys "A–1"

S2 Powierzchnie ścian wewnętrznych loggii nieocieplanych i sufitów

- przygotowanie podłoża – oczyszczenie, zmycie, uzupełnienie ubytków, wyrównanie ścian w zakresie koniecznym dla równości ich powierzchni i estetyki tego miejsca
- zagruntowanie podłoża
- warstwa klejowa z siatką zbtrojącą z włókna szklanego
- grunt szczepny pod tynk
- tynk cienkowarstwowy –baranek 1,5 mm
- malowanie i kolorystyka–zgodnie z projektem kolorystyki Rys "A–1"

Obiekt:	BUDYNEK MIESZKALNY Ul. Lotników 1 ; 78-520 Złocieniec Działka nr 45/58 obręb 12 Złocieniec			Branża: Architektura
Treść rysunku:	OCIEPLENIE I ELEWACJE LOGGII			Stadium: Projekt budowlany
Inwestor:	Spółdzielnia Mieszkaniowa "Postęp" 78-520 Złocieniec, ul. Obr. Westerplatte 3			Data: Maj 2022 r.
Projektował:	Inż Marek Miętek	A/PNB/8300/75/80		Skala: Rysunek poglądowy
Opracował:	Inż Marek Miętek	A/PNB/8300/75/80		Rys: K - 9A