KONSTRUKCJA SCHODÓW ZEWNĘTRZNYCH

Beton C16/20

Stal zbrojeniowa
- **stal gładka f 6mm - klasa A0 (St0)**
- **stal żebrowana f 10mm - klasa AIII (34Gs)**

Skala 1:20

PRZEKRÓJ "A-A"

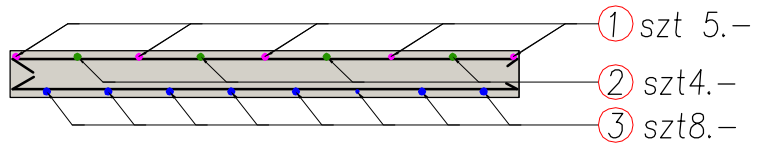

PRĘTY ROZDZIELCZE co 35cm

5 6 f 6–St0S; L=137cm 5

127

ŚCIANA FUNDAMENTOWA POD PŁYTĘ SCHODOWĄ

7 f 10; L=127cm; szt8.–

127

STRZEMIONA co 34cm

8 f 6–St0S; L=98cm

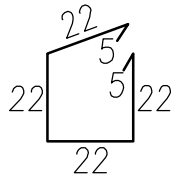

PRZEKRÓJ "B-B"

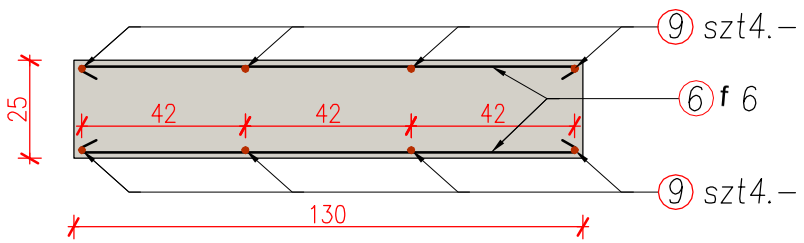

92 9 szt8 f 10co42,0cm; L=92cm

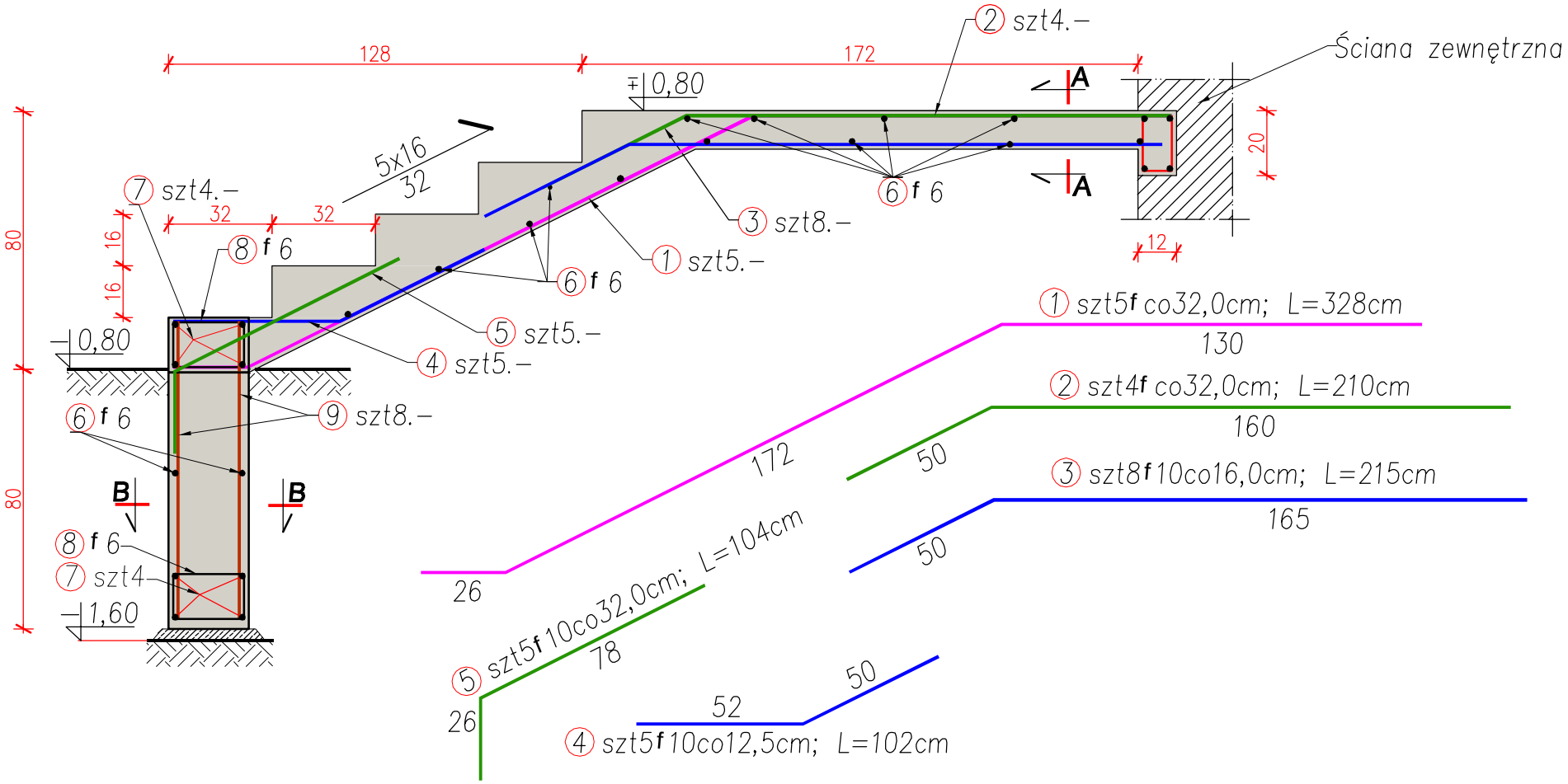

UWAGI:

1. Wszystkie roboty należy wykonywać zgodnie z Polskimi Normami,"Warunkami technicznymi wykonania i odbioru robót budowlano–montażowych"opracowanymi przez Instytut Techniki Budowlanej, oraz zasadami wiedzy i sztuki budowlanej,.
2. Odchyłki od projektu należy konsultować z projektantem.
3. Wszelkie elementy konstrukcji wyposażenia, tj. ślusark,i balustrad balustrad, poręczy i pochwytów, odbojników wewnętrznych i innych należy zamawiać i wykonywać (montować) na podstawie zweryfikowanych obmiarów rzeczywistych wykonanych na obiekcie.
4. Wszystkie elementy konstrukcyjne należy przyjmować według pozycji opisanych na schematach lokalizacyjnych w dokumentacji.
5. Wysokość stopni schodowych należy weryfikować z rzeczywistymi wymiarami wykonanymi na obiekcie i rzędnymi poziomu terenu.

Obiekt:	BUDYNEK MIESZKALNY Ul. Racławicka 4; 78-520 Złocieniec Działka nr 45/43; obręb 12 Złocieniec			Branża: Architektura Stadium: Projekt budowlany
Treść rysunku:	KONSTRUKCJA SCHODÓW ZEWNĘTRZNYCH			Data: Styczń 2021 r.
Inwestor:	Spółdzielnia Mieszkaniowa "Postęp" 78-520 Złocieniec, ul.Obr. Westerplatte 3			Skala: 1:20
Opracował:	Inż Marek Miętek	A/PNB/8300/75/80		Rys: K - 10